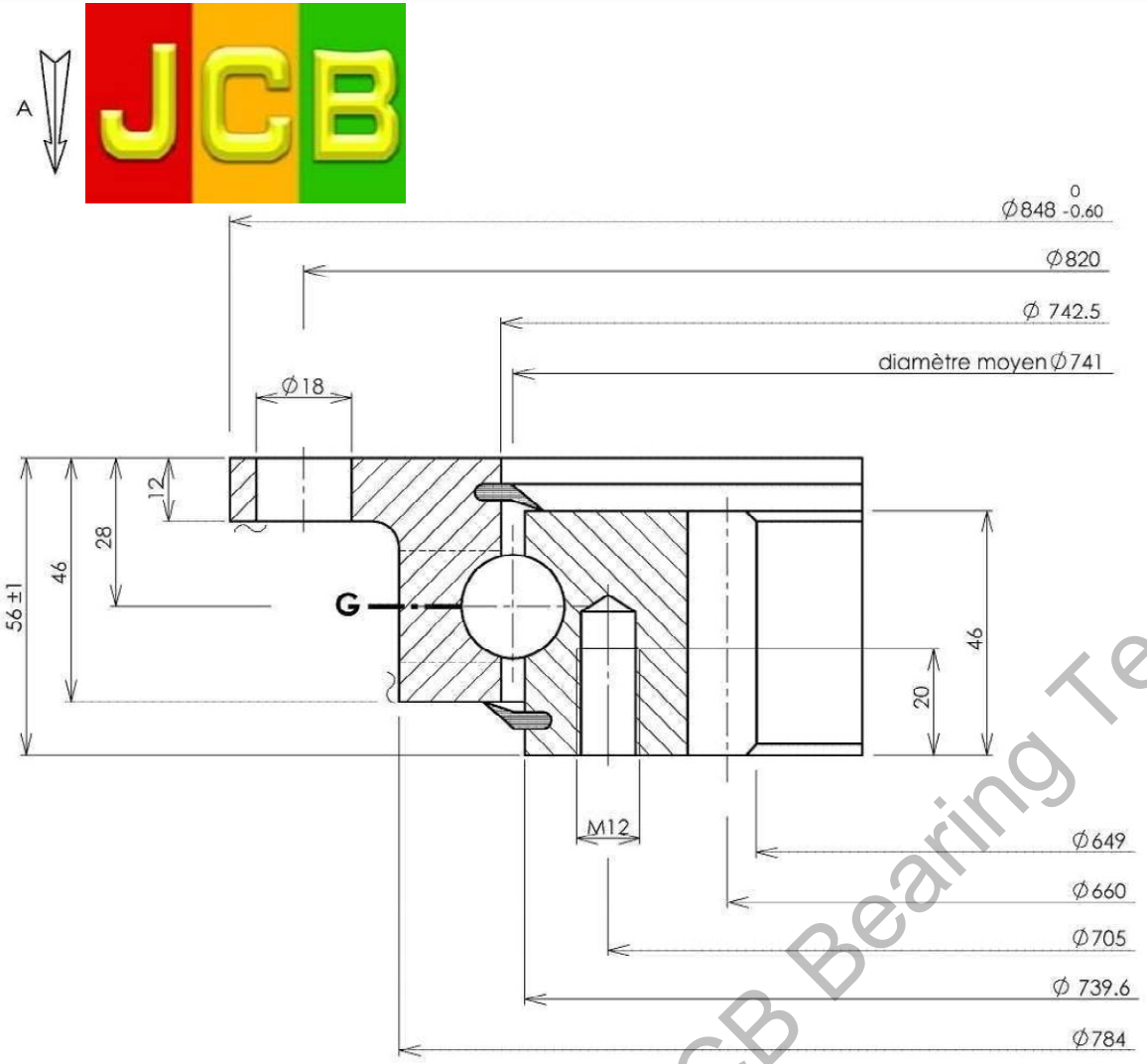

Implantation suivant A

Implantation according to A

Ansicht nach A

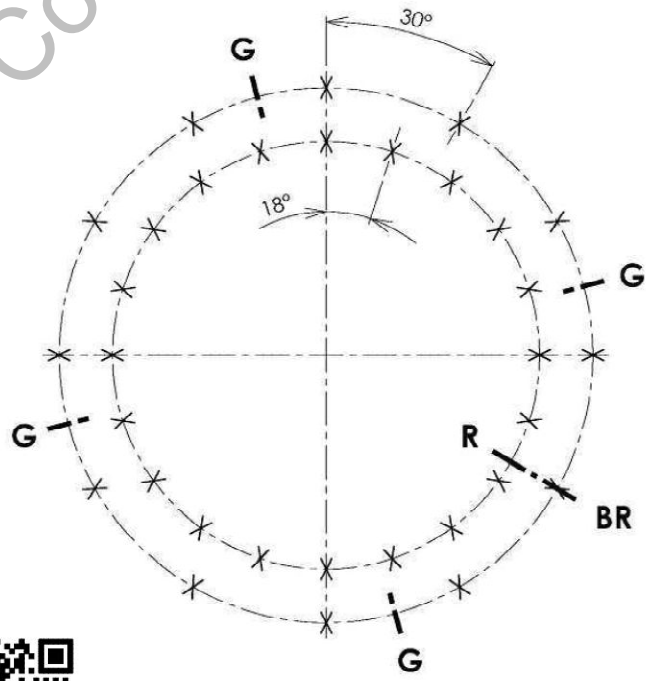

Luoyang JCB Bearing Technology Co., Ltd

Denture - Gear - Verzahnung
Droite

Module 6
Module - Modul
Diametral pitch
Angle de pression 20°
Pressure angle
Eingriffswinkel
Nbre de dents 110
Nr. of teeth - Zahnzahl
Troncature 0.50
Truncature - Kopfkurzung
Diamètre primitif 660
Pitch diameter - Teilkreissdurchmesser
Déport 2δm
Add. mod. 2δm - Profilverschiebung 2δ m
Cote sur 13 dents 231.150
Measurement on teeth
Zahnmessweite bei Zahnen 230.900
Faux rond au diamètre primitif - Run out on P.D.
Rundlauffehler am Teilkreis

Non trempée
No hardened
Ungehartet

Trempée
Hardened
Gehartet

Tolérances générales suivant IT-ETR-061
General tolerances according to IT-ETR-061
Allgemeine toleranzen nach IT-ETR-061

X	B.E. O.R A.R.	12	Trous de fixation / Mounting holes / Befestigungsborungen	Ø18	equid. / equis. / gl. Abst.
	B.I. I.R. I.R.	20	Trous de fixation / Mounting holes / Befestigungsborungen	M12	equid. / equis. / gl. Abst.
G	B.E. O.R. A.R.	4	Trous de graisseurs / Grease holes / Schmierborungen	M 8 x 1.00	equid. / equis. / gl. Abst.
	B.I. I.R. I.R.		Trous de graisseurs / Grease holes / Schmierborungen		equid. / equis. / gl. Abst.

B R Position approximative du bouchon et du raccord de trempe
Filler plug and hardening connection of raceway
ca Stopfen - und heertteschlupf - position

Ind			
C			
B			
A			

Des.
Date.
Ver.
Date.
Ech.

Masse estimée / Gewicht ca / Estimated weight 56 kg lbs

Cette couronne brevetée DUO-ROL-X est notre propriété. Ce plan ne peut être communiqué ni retansmis à des tiers sans l'autorisation écrite de ROLLIX-DEFONTAINE

Information confidential proprietary of ROLLIX-DEFONTAINE. Any person excepted is required to accept same information in confidence and agrees to make no disclosures or use there of except as authorized by ROLLIX - DEFONTAINE

Diese paterntierte drehverbindung DUO-ROL-X ist unser Eigentum. Diese zeiuchnung darf nicht ohne schriftliche genehmigung von ROLLIX-DEFONTAINE weitergegeben werden.

N° 22-0741-01

Indice C

Company Name : Luoyang JCB Bearing Technology Co.,Ltd

Contact information
Company Address : No.3 Lianmeng road, Luoyang, Henan,China.
Postal code : 471003
Phone : 86-379-68611678 Fax : 86-379-68611679
Msn: jcb-bearing@hotmail.com Skype: jcb-bearing
E-mail: sales@jcb-bearing.com
Reserved E-mail: jcb.bearing@gmail.com
Website: www.jcb-bearing.com

IT-ETR 905 Indice 3